Cableway, sloping ground, slide length 25m

NRO874

产品编号 NRO874-1001	
产品信息概览	
长宽高尺寸	3317x308x297 cm
适用年龄段	4+
容纳人数	1
颜色选择	

儿童喜欢在 Large Cableway 上玩耍！由于索道较长，座椅和手柄都具有支撑作用，任何人都可以在索道上玩耍。在空中滑行的快感让孩子们乐此不疲，一次又一次地尝试。失重感和在空中 " 咻咻 " 滑行的感觉有助于培养孩子的空间感知能力，以及对重力、空间和速度的理解。孩子们不停地将座位交还给下一位使用者时，社交能力也得到了锻炼。其中涉及的奔跑和拉扯动作可以锻炼孩子的心肺功能和上身肌肉。总之， Large Cableway 是一个能将各种年龄和不同能力的儿童团结在一起的游戏，因为几乎每个人都能找到适合自己的方式玩耍。

数据如有更新，恕不另行通知。

Cableway, sloping ground, slide length 25m

NRO874

PUR covered rope
身体素质 : firm grip when spinning and hanging from arms. Arm muscles developed when holding tight.

Long line
身体素质 : the lengthy glide through the air adds to the thrill and trains spatial awareness, trunk stability and upper-body muscles. All this helps support the child's physical self esteem, making e.g. positive risk taking easier.

Dino seat
身体素质 : 座椅的三个分区和链条为站立和坐姿摇摆提供了坚固的支撑。 **社交情感 :** 孩子们可以一起摇摆，双腿悬空，训练合作能力、排队和轮流意识。

数据如有更新，恕不另行通知。

Cableway, sloping ground, slide length 25m

NRO874

KOMPAN 的所有有机刺槐产品均由 刺槐木材制成，来自欧洲的可持续环保木材。可根据要求提供 FSC® Certified (FSC® C004450)

钢表面内外均采用无铅热镀锌镀层，户外耐蚀性高，维护成本低。

特殊设计的座椅由覆盖有柔软 PUR 橡胶层的不锈钢插件制成。座椅经过抗冲击测试，符合所有全球游乐场标准，并且绳索具有符合人体工程学的手柄， 100 厘米长，模制在 PUR 橡胶手柄上。

产品编号 NRO874-1001		
安装信息		
最大跌落高度		100 cm
安全面积		120.0 m²
安装总时长		9.2
开挖量		6.50 m³
混凝土使用量		2.04 m³
标准入地深度		100 cm
运输重量		548 kg
固定选项	入地	✔
质保信息		
缆线		10 年
活动部件		2 年
PUR 部件		10 年
Robinia 木材		15 年
承保零部件		10 年

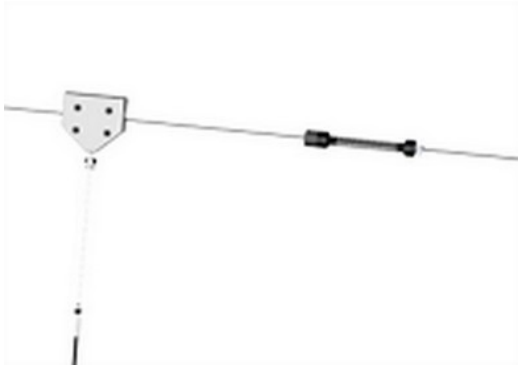

高品质的直径为 12mm 的钢缆设计适用于频繁使用的滑索。起点由旋钮指示。在停止点处有专门设计的弹簧装置，可确保拉拔器的停止更为柔和。

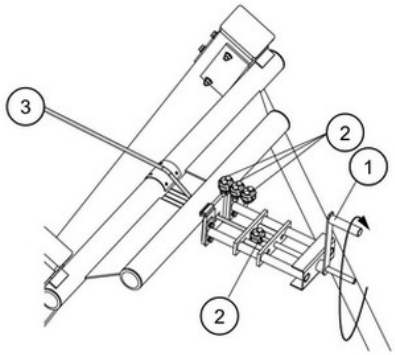

钢缆 3 通过特殊设计的装置张紧。通过旋转手柄 1 ，可以按照说明以安全的方式拉紧钢缆。张紧后，电缆将被三个夹子 2 锁定。张紧装置还可在年度检查期间用于调节。

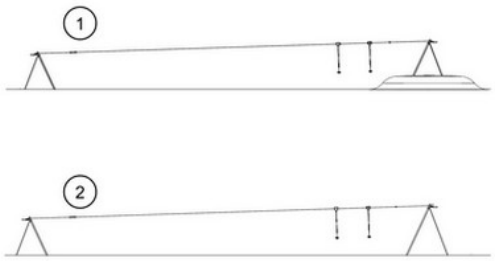

KOMPAN 滑索可用于平坦或自然倾斜的环境，可地表或入地安装。此外，滑索可以提供一根或两根电缆，供儿童进行友好的滑行比赛。

数据如有更新，恕不另行通知。

Sustainability Data

NRO874

从原材料到成品	CO_2 排放总量	CO_2 排放量 / 千克	回收的原料
	kg CO_2e	kg CO_2e/kg	%
NRO874-1001	595.04	1.26	22.68

这些因素采用的总体框架为环保产品声明（EPD），该声明可量化“产品生命周期的环保信息，并对相同功能的产品进行对比” （ISO, 2006）。在遵循该框架的同时，对从原材料到制造的整个产品阶段（A1-A3) 应用生命周期评估法。

Kompan A/S
C.F. Tietgens Boulevard 32C
DK-5220 Odense SØ
Denmark

Validation of CO_2 calculation method
BUREAU VERITAS
HSE Denmark A/S

Verification of CO_2 calculation of: Nature play

Data version no. 2023-10-05

The CO_2 calculation and data are in compliance with the principles of a carbon footprint impact according to the GHG protocol (Greenhouse Gas Protocol), Scope 3, cradle to gate related to all individual components in the product category: "Nature play" represented by item no.: NRO409-0621.

(Scope 3 emissions include emission sources in the upstream and downstream value chain).

Date: 30. October 2023 | Valid until: 30. October 2025
Verified by:

Julie Marie Vejsgaard Larsen, LCA & EPD Consultant

Verification based on report: Validation of CO_2 calculation of 9 categories of Kompan product line, version 1.0, prepared by: Bureau Veritas HSE, Denmark: Julie M. V. Larsen.

Publication date: 30. October 2023

By Bureau Veritas HSE
www.bureauveritas.dk
+45 7731 1000

数据如有更新，恕不另行通知。

Cableway, sloping ground, slide length 25m

NRO874

最大跌落高度 | 总高度 | 安全区域

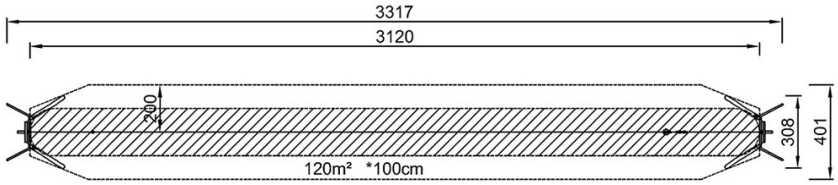

NRO874
*100cm
**297cm
***120m²

最大跌落高度 | 总高度

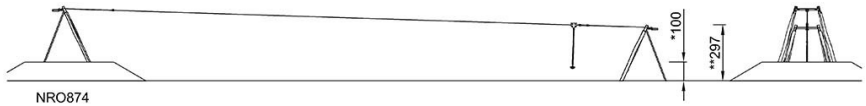

点击查看俯视图

点击查看侧面图

数据如有更新，恕不另行通知。