Carousel with Seats

NRO120

产品编号 NRO120-0901	
产品信息概览	
长宽高尺寸	155x154x81 cm
适用年龄段	3+
容纳人数	8
颜色选择	

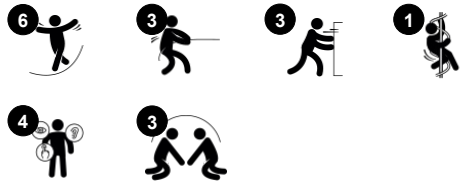

Carousel with Seats 是儿童和成人都喜欢的经典游乐场游戏。它有两个座位，也可以旋转，既能进行社交游戏，又能带来刺激，是所有游戏的最佳组合。孩子们对此爱不释手。旋转开始时，可从外部推动或拉动旋转圆台。孩子们既可坐着玩，也可站着玩，还可以跳上跳下。在旋转圆台上旋转可以训练前庭系统和整体平衡感。这对儿童安全辨别方向至关重要。当平衡感发育不足时，孩子无论坐着还是站着，都只能专注于保持平衡。因此，刺激的旋转游戏才是真正的乐趣。

数据如有更新，恕不另行通知。

Carousel with Seats

NRO120

手撑
身体素质： 可以握住手柄的更多部位，确保良好的握力，这对于剧烈旋转是必不可少的，可以训练手部和手臂肌肉。

旋转
身体素质： 在推或拉的过程中，孩子们可以锻炼肌肉力量，增强心肺功能。在享受旋转乐趣的同时，还能培养平衡感和空间感。 **社交情感：** 通过倾听和协商前进的快慢，孩子们培养了同理心和合作能力。

座椅
社交情感： 让缺乏勇气的孩子可以坐着参与旋转游戏。

数据如有更新，恕不另行通知。

Carousel with Seats

NRO120

KOMPAN 的所有有机刺槐产品均由 刺槐木材制成，来自欧洲的可持续环保木材。可根据要求提供 FSC® Certified (FSC® C004450)

钢表面内外均采用无铅热镀锌镀层，户外耐蚀性高，维护成本低。

高载荷的工程轴承系统，带有两个单排深沟优质球轴承，带橡胶密封圈。全封闭轴承结构可终身润滑，并位于地面以上。

产品编号 NRO120-0901		
安装信息		
最大跌落高度		100 cm
安全面积		24.1 m²
安装总时长		3.0
开挖量		0.44 m³
混凝土使用量		0.42 m³
标准入地深度		100 cm
运输重量		173 kg
固定选项	入地	✔
质保信息		
轴承构造		5 年
镀锌钢结构		终身质保
Robinia 木材		15 年
承保零部件		10 年

数据如有更新，恕不另行通知。

Sustainability Data

NRO120

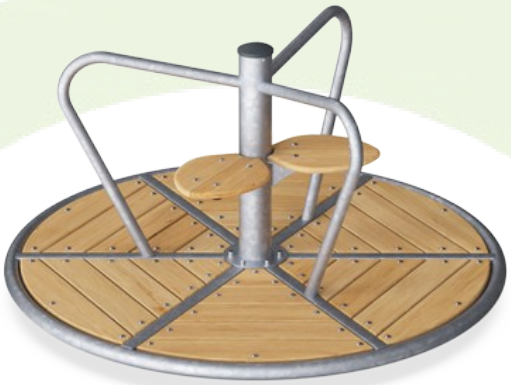

从原材料到成品	CO_2 排放总量	CO_2 排放量 / 千克	回收的原料
	kg CO_2e	kg CO_2e/kg	%
NRO120-0901	335.57	2.31	41.38

这些因素采用的总体框架为环保产品声明（EPD），该声明可量化“产品生命周期的环保信息，并对相同功能的产品进行对比” （ISO, 2006）。在遵循该框架的同时，对从原材料到制造的整个产品阶段（A1-A3）应用生命周期评估法。

Kompan A/S
C.F. Tietgens Boulevard 32C
DK-5220 Odense SØ
Denmark

Validation of CO_2 calculation method
BUREAU VERITAS
HSE Denmark A/S

Verification of CO_2 calculation of: Nature play

Data version no. 2023-10-05

The CO_2 calculation and data are in compliance with the principles of a carbon footprint impact according to the GHG protocol (Greenhouse Gas Protocol), Scope 3, cradle to gate related to all individual components in the product category: "Nature play" represented by item no.: NRO409-0621.

(Scope 3 emissions include emission sources in the upstream and downstream value chain).

Date: 30. October 2023 | Valid until: 30. October 2025
Verified by:

Julie Marie Vejsgaard Larsen, LCA & EPD Consultant

Verification based on report: Validation of CO_2 calculation of 9 categories of Kompan product line, version 1.0, prepared by: Bureau Veritas HSE, Denmark: Julie M. V. Larsen.

Publication date: 30. October 2023

By Bureau Veritas HSE
www.bureauveritas.dk
+45 7731 1000

数据如有更新，恕不另行通知。

Carousel with Seats

NRO120

最大跌落高度 | 总高度 | 安全区域

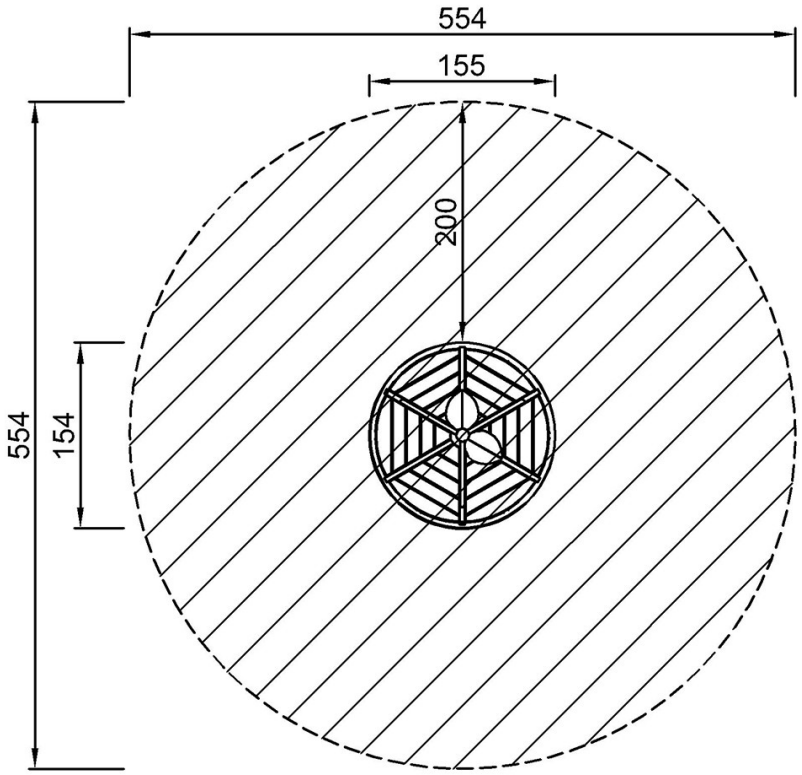

NRO120
*100cm
**81cm
***24.1m²

最大跌落高度 | 总高度

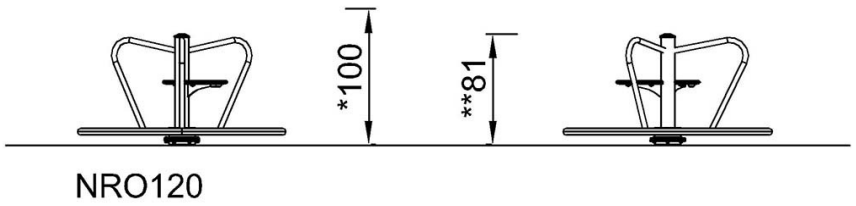

点击查看俯视图

点击查看侧面图

数据如有更新，恕不另行通知。