Table Picnic Agora - Acier

PAR4170

Référence PAR4170-0008	
Informations générales	
Dimensions LxPxH	168x200x77 cm
Age minimum	
Capacité d'accueil (utilisateurs)	-
Options de couleurs	

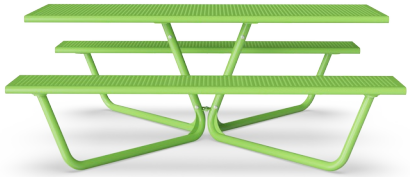

Le mobilier d'extérieur joue un rôle essentiel dans nos communautés en ajoutant une atmosphère invitante et sociale, un lieu de rencontre, de socialisation ou de repos.Le mobilier AGORA est conçu pour respecter la Convention des Nations Unies relative aux droits des personnes handicapées (CDPH), qui exige des principes de conception universels lors de la création d'espaces publics.AGORA PICNIC est disponible en deux tailles et plusieurs choix de matériaux, mais avec un seul objectif ; une occasion pour les adultes ou les enfants de rendre ce moment en plein air spécial.La conception inclusive permet aux personnes en fauteuil roulant d'accéder pleinement à la table.

Les données peuvent être modifiées sans préavis.

Table Picnic Agora - Acier

PAR4170

Les surfaces en acier sont galvanisées à chaud à l'intérieur et à l'extérieur avec du zinc sans plomb. La galvanisation a une excellente résistance à la corrosion dans les environnements extérieurs et nécessite peu d'entretien. Les pièces en acier peint sont galvanisées à chaud avant thermocollage.

La finition supérieure thermolaquée appliquée sur la galvanisation est traitée en deux étapes : Meulage léger et nettoyage, puis revêtement thermolaqué – épaisseur 70-120 µm.

L'assortiment tout acier Agora est disponible en standard en 9 couleurs différentes pour correspondre à la palette de couleurs sélectionnée sur le site de jeu, de sport ou de fitness.

Référence PAR4170-0008	
Installation	
Temps total d'installation	3,4 heures
Volume d'excavation	0,00 m³
Volume de béton	0,00 m³
Profondeur ancrage	0 cm
Poids d'expédition	198 kg
Options d'ancrage	A cheviller ✔
	A enterrer ✔
Garantie	
Acier galvanisé	Garanti à vie
surface peinte	10 ans
Pièces en acier inoxydable	Garanti à vie
Dispo pièces après arrêt fab.	10 ans

AGORA PICNIC est un produit autonome avec des possibilités d'ancrage en option (modules complémentaires vendus séparément) pour répondre aux besoins spécifiques.

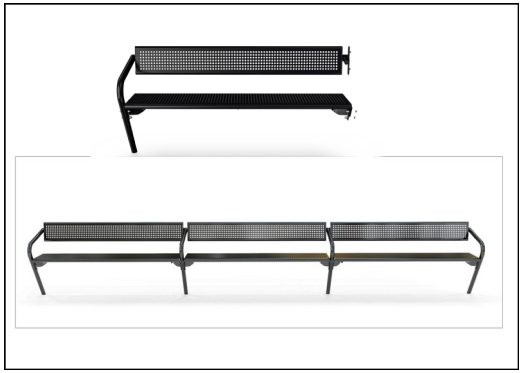

Les bancs et tables standard proposées peuvent être complétés d'un dossier, d'accoudoirs, de tables, etc. et reliés entre eux avec des supports adaptés.

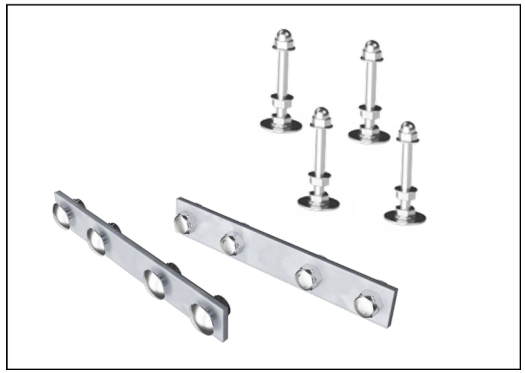

La quincaillerie est en acier inoxydable ou en acier galvanisé pour assurer des connexions durables avec une haute résistance à la corrosion.

Les données peuvent être modifiées sans préavis.

Données sur le développement durable

PAR4170

Berceau à porte A1-A3	Émissions totales de CO_2	CO_2e/kg	Matériaux recyclés
	kg CO_2e	kg CO_2e/kg	%
PAR4170-0008	619,54	4,39	50,00

Le cadre général appliqué est la Déclaration Environnementale Produit (DEP), qui quantifie « les informations environnementales sur le cycle de vie d'un produit et permet des comparaisons entre produits remplissant la même fonction » (ISO, 2006). Cela suit la structure et applique une approche d'évaluation du cycle de vie à l'ensemble de l'étape du produit, de la matière première à la fabrication (A1-A3))

Independent review certificate

Kompan A/S
C. F. Tietgens Blvd. 32C, 5220 Odense SØ

Bureau Veritas hereby attests that the CO_2e-calculations (covering materials, processing, waste and transport) done by Kompan for "Park", meet the requirements set by the listed standard.

Kompan A/S uses a selection of EPDs and emission factors from the Life Cycle Assessment database EcoInvent 3.11. These values are reported as kg CO_2e, with all other impact categories excluded in line with the scope of ISO 14067:2018. The emission factors cover, material use, manufacturing processes, transport to Kompan, and electricity used during manufacturing. The presented emissions fall under GHG Protocol scope 3 emissions. Scope 1 and 2 are not presented. Scope 3 emissions include emission sources in the upstream value chain of a company, downstream emissions are excluded in this analysis.

Method: ISO 14067:2018 using GHG protocol guidance documents, reported as kg CO_2e.

Object

The verification has been done on the one pager "PAR4070-0021" version: 27-10-2025. The supporting documentation "KOMPAN data_updated emissions factors_2025_V2" and "Emissions factors, EPD's and ecoinvent 3.11_2025" was also reviewed and approved.

Declaration

The verification has been completed as a critical review with a limited assurance. I hereby confirm that nothing has come to the reviewer's attention which would lead to conclude that the study does not give an accurate depiction or isn't completed following method of the CO_2e calculation, the requirements of ISO 14067:2018, and 14071:2024, in the above referenced documentation.

Note: This verification only covers calculation elements according to method described in ISO 14067:2018 and may not be seen as a Life Cycle Assessment according to ISO 14067:2018.

Ref.: Kompan_Verification report 2025, 28-10-2025
Date of certificate: 29-10-2025
Expire date: 29-10-2027

Verified by: Julie Marie Vejsgaard Larsen, Environmental Auditor

Signature:

Les données peuvent être modifiées sans préavis.