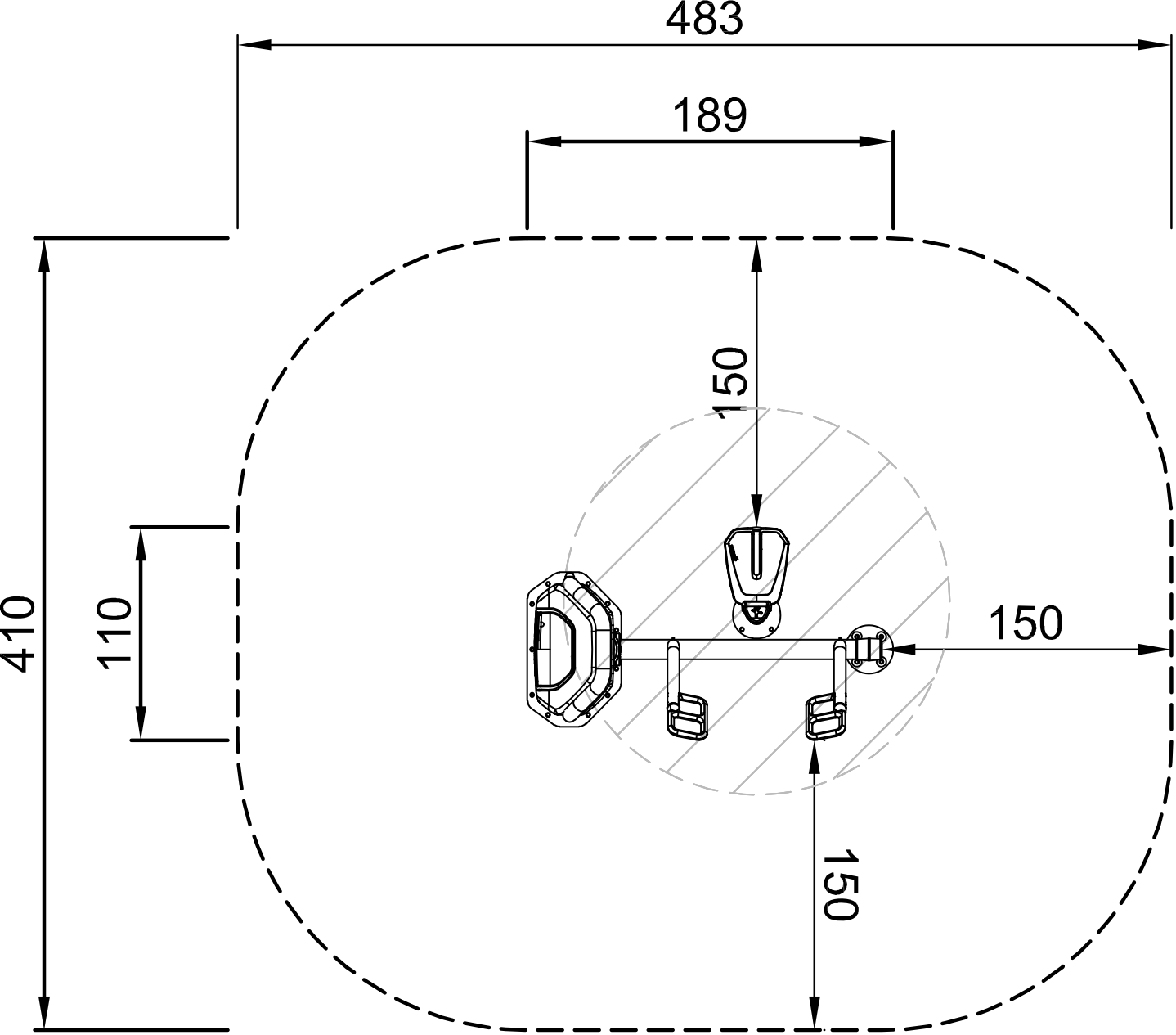

FAZ60500
*47cm
**214cm
***17.9m²
1:100