La Table des Dunes

NRO571

Référence NRO571-0601	
Informations générales	
Dimensions LxPxH	235x162x234 cm
Age minimum	2+
Capacité idéale (utilisateurs)	8
Options de couleurs	

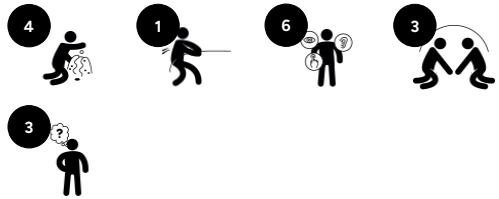

Le bac à sable avec son système de levage est une attraction fantastique dans la cour de récréation, captivant les enfants pendant des heures de jeu exploratoire. Sa conception ouverte favorise le contact visuel, la coopération et la communication, stimulant ainsi les compétences socio-émotionnelles, cognitives et de communication. Le bassin peut contenir divers matériaux, et le bouchon en caoutchouc peut être soulevé pour laisser l'eau s'écouler ou relâché pour la retenir. Ce jeu permet à l'enfant de comprendre la relation de cause à effet. L'entonnoir permet de transporter des objets et éveille la curiosité. Ce jeu exploratoire offre une multitude d'opportunités pour la créativité et la pensée logique, stimulant ainsi le développement cognitif et créatif des enfants. Le système de levage se manœuvre verticalement en tirant sur la chaînette. La pelle à sable monte ou descend lorsque l'on tire sur la chaînette et reste immobile lorsqu'on la relâche. Outre le plaisir fascinant qu'il procure aux enfants, ce bac à sable est également un excellent outil pour développer leur raisonnement logique.

Les données peuvent être modifiées sans préavis.

La Table des Dunes

NRO571

Cuvette d'éclaboussure avec bouchon
Socio-émotionnel: point de rencontre. Développe la communication et l'interaction sociale. **Cognitive:** compréhension des liens de causes à effets en manipulant. **Créative:** le bouchon permet de changer les niveaux d'eau, ce qui stimule la pensée logique.

Palan à sable
Physique: Le fait de tirer la chaîne entraîne les muscles des mains et des bras ainsi que la coordination. **Socio-émotionnel:** la coopération et la capacité à prendre son tour sont encouragées lorsqu'il s'agit de remplir et de soulever du sable de haut en bas.
Cognitive: La pensée logique est mise à contribution lorsqu'il s'agit de comprendre que le fait de tirer vers le bas fait monter la pelle à sable. **Créative:** l'utilisation d'objets mobiles favorise la créativité de l'enfant.

Bac à sable dans le bureau
Socio-émotionnel: point de rencontre pour la coopération et le partage. **Cognitive:** jeu de manipulation - jouer avec du sable ici favorise les capacités de réflexion.

Entonnoir
Socio-émotionnel: stimule coopération & prise de tours en mettant des matériaux dans l'entonnoir. **Cognitive:** Le passage des matériaux dans les entonnoirs favorise la pensée logique des enfants et, pour les plus jeunes, la compréhension de la permanence de l'objet : les matériaux ne disparaissent pas mais passent à l'autre bout.

Les données peuvent être modifiées sans préavis.

La Table des Dunes

NRO571

Tous les produits Robinia KOMPAN sont fabriqués à partir de bois de robinier provenant de sources européennes durables. Sur demande, ils peuvent être fournis comme FSC® Certified (FSC® C004450).

Les surfaces en acier sont galvanisées à chaud sur les faces intérieures et extérieures avec du zinc sans plomb. La galvanisation présente une excellente résistance à la corrosion en milieu extérieur et ne nécessite aucun entretien.

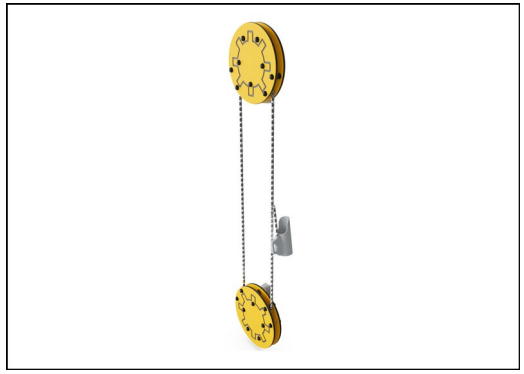

Le palan à sable est conçu avec des chenilles CircularHDPE supérieures et inférieures de grand diamètre qui assurent toujours une distance de sécurité entre les chaînes afin qu'elles ne puissent pas être croisées pour enchevêtrement. La chaîne est en acier inoxydable de haute qualité pour assurer une longue durabilité du produit.

Référence NRO571-0601	
Installation	
Hauteur de Chute Max.	0 cm
Zone de sécurité	17,9 m²
Temps total d'installation	5,1 heures
Volume d'excavation	0,23 m³
Volume de béton	0,08 m³
Profondeur ancrage	60 cm
Poids d'expédition	272 kg
Options d'ancrage	A enterrer ✔
	A cheviller ✔
Garantie	
Bois de robinier	15 ans
Pièces en acier inoxydable	Garanti à vie
Acier galvanisé	Garanti à vie
EcoCore HDPE	Garanti à vie
Dispo pièces après arrêt fab.	10 ans

EN 1176 compliant

Les données peuvent être modifiées sans préavis.

Données sur le développement durable

NRO571

Berceau à porte A1-A3	Émissions totales de CO_2	CO_2e/kg	Matériaux recyclés
	kg CO_2e	kg CO_2e/kg	%
NRO571-0601	243,19	1,19	15,01

Le cadre général appliqué est la Déclaration Environnementale Produit (DEP), qui quantifie « les informations environnementales sur le cycle de vie d'un produit et permet des comparaisons entre produits remplissant la même fonction » (ISO, 2006). Cela suit la structure et applique une approche d'évaluation du cycle de vie à l'ensemble de l'étape du produit, de la matière première à la fabrication (A1-A3))

Independent review certificate

Kompan A/S
C. F. Tietgens Blvd. 32C, 5220 Odense SØ

Bureau Veritas hereby attests that the CO_2e-calculations (covering materials, processing, waste and transport) done by Kompan for "Nature Play", meet the requirements set by the listed standard.

Kompan A/S uses a selection of EPDs and emission factors from the Life Cycle Assessment database EcoInvent 3.11. These values are reported as kg CO_2e, with all other impact categories excluded in line with the scope of ISO 14067:2018. The emission factors cover, material use, manufacturing processes, transport to Kompan, and electricity used during manufacturing. The presented emissions fall under GHG Protocol scope 3 emissions. Scope 1 and 2 are not presented. Scope 3 emissions include emission sources in the upstream value chain of a company, downstream emissions are excluded in this analysis.

Method: ISO 14067:2018 using GHG protocol guidance documents, reported as kg CO_2e.

Object

The verification has been done on the one pager "NRO40901-0601" version: 27-10-2025. The supporting documentation "KOMPAN data_updated emissions factors_2025_V2" and "Emissions factors, EPD's and ecoinvent 3.11_2025" was also reviewed and approved.

Declaration

The verification has been completed as a critical review with a limited assurance. I hereby confirm that nothing has come to the reviewer's attention which would lead to conclude that the study does not give an accurate depiction or isn't completed following method of the CO_2e calculation, the requirements of ISO 14067:2018, and 14071:2024, in the above referenced documentation.

Note: This verification only covers calculation elements according to method described in ISO 14067:2018 and may not be seen as a Life Cycle Assessment according to ISO 14067:2018.

Ref.: Kompan_Verification report 2025, 28-10-2025
Date of certificate: 29-10-2025
Expire date: 29-10-2027

Verified by: Julie Marie Vejsgaard Larsen, Environmental Auditor

Signature:

Les données peuvent être modifiées sans préavis.

La Table des Dunes

NRO571

* Hauteur de chute maximale | ** Hauteur totale | *** Zone de sécurité

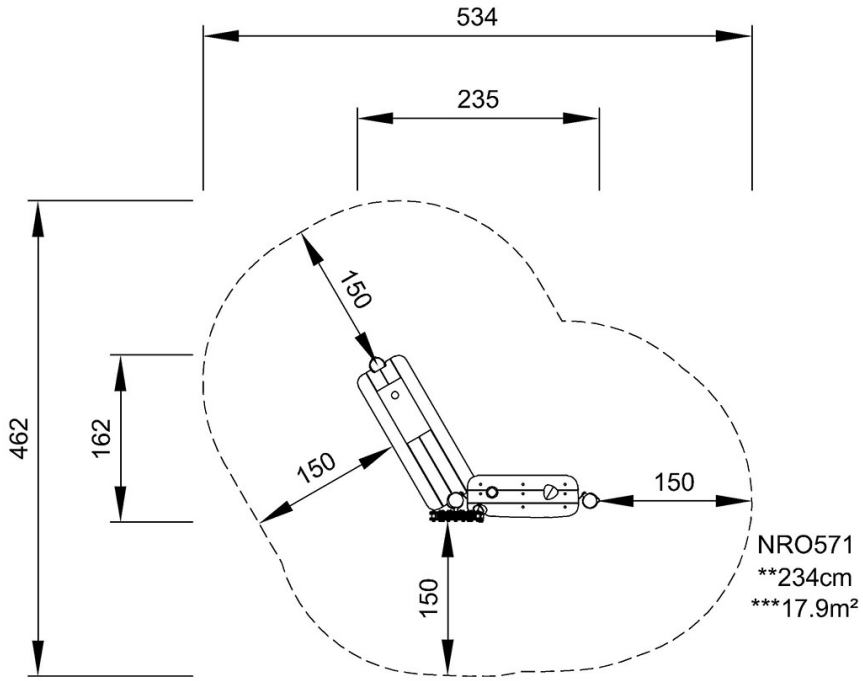

* Hauteur de chute maximale | ** Hauteur totale

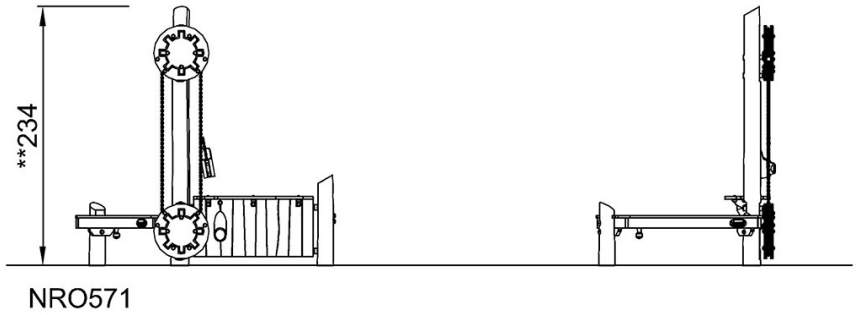

Cliquez pour voir le rapport VUE DE DESSUS

Cliquez pour voir le rapport VUE LATÉRALE

Les données peuvent être modifiées sans préavis.